# Инверторные сплит-системы Ego

*Изображение является схематичным. Для правильной установки см. инструкцию по установке.*

## В комплекте

Пульт управления
LZ-KNP (в комплекте)

## Описание

Сплит-система **Ego** — инверторный кондиционер класса «Комфорт+», объединивший в себе новейшие технологии и стильные дизайнерские решения. **Ego** — кондиционер переменной производительности, оснащенный высокоэффективным DC-инверторным компрессором и Wi-Fi модулем для максимально удобного управления сплит-системой.

## Отличительные особенности

### Темный зеркальный дизайн

Стильное исполнение в темных тонах для дизайнерских решений.

### Система удаленного управления

Серия оснащена Wi-Fi модулем, позволяющим управлять кондиционером с помощью любого мобильного устройства.

### Функции Follow me и «Самоочистка»

Follow me — изменяет режим работы, обеспечивая комфортную температуру в соответствии со значением датчика температуры, встроенного в дистанционный пульт управления.

### Класс энергоэффективности A

Сплит-системы соответствуют предписаниям по энергоэффективности Европейской Директивы ERP (Energy related products).

### Японский DC-инверторный компрессор

Позволяет экономить до 50% электроэнергии по сравнению с кондиционерами постоянной производительности.

### Комбинированный фильтр

Способствует эффективному очищению воздуха для создания комфортного микроклимата.

### 1W StandBy

В режиме ожидания кондиционер переключается в энергосберегающий режим, расходуя 1 Вт/ч электроэнергии, что на 80% ниже потребления обычного кондиционера (4–5 Вт/ч).

## Габаритные размеры

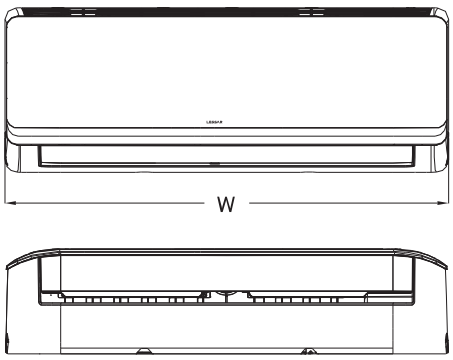


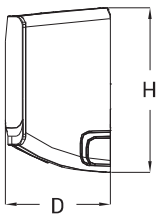


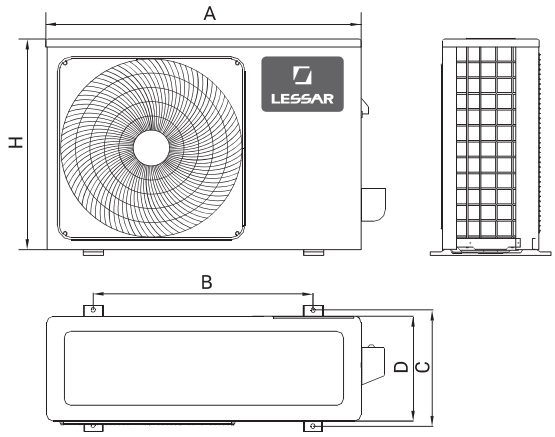


| Модель (внутренний блок) | W, мм | D, мм | H, мм |
|---|---|---|---|
| LS-HE09KNA2AB | 722 | 187 | 290 |
| LS-HE12KNA2AB | 802 | 189 | 297 |

| Модель (наружный блок) | A, мм | H, мм | D, мм | B, мм | C, мм |
|---|---|---|---|---|---|
| LU-HE09KNA2AB | 770 | 555 | 300 | 487 | 298 |
| LU-HE12KNA2AB | 800 | 554 | 333 | 514 | 340 |

* Размер A указан без учета защитного кожуха и вентилей.

## Технические характеристики

| Сплит-система | | LS-HE09KNA2AB/ LU-HE09KNA2AB | LS-HE12KNA2AB/ LU-HE12KNA2AB |
|---|---|---|---|
| Холодопроизводительность | BTU | 9000 (от 4200 до 11 300) | 12 000 (от 2700 до 15 400) |
| | кВт | 2,63 (от 1,23 до 3,31) | 3,51 (от 0,79 до 4,51) |
| Теплопроизводительность | BTU | 10 000 (от 3100 до 12 800) | 13 000 (от 3700 до 16 800) |
| | кВт | 2,93 (от 0,9 до 3,75) | 3,8 (от 1,08 до 4,92) |
| EER (класс) | | 3,71 (A) | 3,25 (A) |
| COP (класс) | | 4,01 (A) | 3,75 (A) |
| **Потребляемая мощность** | | | |
| Охлаждение | кВт | 0,710 (от 0,90 до 1,270) | 1,082 (от 0,100 до 1,740) |
| Обогрев | кВт | 0,730 (от 0,140 до 1,340) | 1,016 (от 0,170 до 1,760) |
| **Рабочий ток** | | | |
| Охлаждение | А | 3,09 (от 0,4 до 5,5) | 4,71 (от 0,4 до 7,5) |
| Обогрев | А | 3,18 (от 0,6 до 5,8) | 4,42 (от 0,7 до 7,6) |
| Напряжение / Частота источника питания | ф./В/Гц | 1 / 220 / 50 | |
| Хладагент | | R410A | |
| Количество хладагента | г | 800 | 950 |
| Объем рециркулируемого воздуха внутреннего блока | $м^3$/ч | 240 / 310 / 420 | 270 / 460 / 520 |
| **Внутренний блок** | | | |
| Размеры (Ш × Г × В) | мм | 722 × 187 × 290 | 802 × 189 × 297 |
| Упаковка (Ш × Г × В) | мм | 790 × 270 × 370 | 875 × 285 × 375 |
| Масса (нетто / брутто) | кг | 7,4 / 9,6 | 8,2 / 10,7 |
| Уровень шума мин. / макс. | дБ | 21 / 23 / 33 / 37 | 22 / 24 / 35 / 39 |
| **Наружный блок** | | | |
| Марка компрессора | | GMCC | |
| Размеры (Ш × Г × В) | мм | 770 × 300 × 555 | 800 × 333 × 554 |
| Упаковка (Ш × Г × В) | мм | 900 × 345 × 585 | 920 × 390 × 615 |
| Масса (нетто / брутто) | кг | 26,6 / 29,0 | 29,1 / 31,9 |
| Максимальный уровень шума | дБ | 55 | 53 |
| **Соединительные трубы** | | | |
| Жидкостная линия | мм | 6,35 | 6,35 |
| Газовая линия | мм | 9,53 | 9,53 |
| Максимальная длина трубопровода | м | 25 | 25 |
| Максимальный перепад высот | м | 10 | 10 |
| Дозаправка хладагентом (свыше 5 метров) | г | 15 | 15 |
| Рекомендуемая площадь помещения | $м^2$ | 13–22 | 18–29 |
| Сечение кабеля питания | $мм^2$ | 3 × 1,5 | |
| Сечение соединительного кабеля | $мм^2$ | 5 × 1,5 | |
| Автомат токовой защиты | А | 16 | |
| **Допустимая темп. наружного воздуха** | | | |
| Охлаждение | °C | от –15 до +50 | |
| Обогрев | °C | от –15 до +30 | |

Класс энергетической эффективности определен в соответствии с приказом МинПромТорга РФ № 357 от 29.04.10 (ред. от 12.12.11).