DAIKIN

altherma

Нагрев

Технических данных

Низкотемпературная сплит-система Daikin Altherma

EEDRU13-725

EHVH-C

СОДЕРЖАНИЕ
EHVH-C

1 Характеристики 2

2 Технические характеристики 4
Технические параметры 4
Электрические параметры 5

3 Электрические параметры 7
Электрические данные 7

4 Таблица сочетания 8
Таблица сочетания 8

5 Таблицы производительности 9
Характеристики бытового горячего водоснабжения 9

6 Размерные чертежи 12
Размерные чертежи 12

7 Схемы трубопроводов 13
Схемы трубопроводов 13

8 Монтажные схемы 14
Монтажные схемы - Одна фаза 14

9 Схемы внешних соединений 18
Схемы внешних соединений 18

10 Установка 19
Способ монтажа 19

11 Характеристика гидравлической системы 20
Блок падения статического давления 20

1 Характеристики

- Комплексный внутренний блок: напольный блок с резервуаром для горячей воды
- Энергоэффективная система нагрева, основанная на технологии теплового насоса "воздух - вода"
- Прекрасно подходит для нового строительства, а также для энергосберегающих домов
- Наилучшая сезонная эффективность означает значительную экономию на эксплуатационных расходах
- Гибкая конфигурация в отношении нагревательных приборов

1 Характеристики

2 Технические характеристики

2-1 Технические параметры					EHVH04S18C3V	EHVH08S18C3V	EHVH08S26C9W	EHVH16S18C3V	EHVH16S26C9W
Входная мощность	Ном.			кВт	0,075			0,190	
Корпус	Цвет				Белый				
	Материал				Листовой металл с предварительным покрытием				
Размеры	Блок	Высота		мм	1.732				
		Ширина		мм	600				
		Глубина		мм	728				
	Упакованный блок	Высота		мм	1.922				
		Ширина		мм	690				
		Глубина		мм	818				
Вес	Блок			кг	115	116	126	120	129
	Упакованный блок			кг	128	129	139	133	142
Упаковка	Материал				Дерево / Картон_ / PE оберточная фольга				
	Вес			кг	12				
Tank	Объем воды			л	180		260	180	260
	Материал				Stainless steel (EN 1.4521)				
	Максимальная температура воды			°C	65				
	Максимальное давление воды			бар	10				
	Изоляция	Материал			EPS				
		Потеря теплоты		кВт.ч/24 ч	1,4 (1)		1,9 (1)	1,4 (1)	1,9 (1)
Теплообменник	Количество				1			-	
	Материал				Stainless steel (EH 1 4521)				
	Поверхность			м²	1,9				
	Внутренний объем теплообменника			л	8,9				
Насос	Тип_				Двигатель постоянного тока_				
	Кол-во скоростей				С инверторным управлением				
	Входная мощность			Вт	46			160	
3-ходовой клапан	Коэффициент расхода (kB)	Отопление помещений		м3/ч	13				
		Бак бытового горячего водоснабжения		м3/ч	8				
Расширительный бак	Объем			л	10				
	Макс. давление воды			бар	3				
	Предв. давление			бар	1				
Рабочий диапазон	Нагрев	Темп. нар. возд.	Мин.	°C	-25			-25 (13)	
			Макс.	°C	25			35 (13)	
		Сторона воды	Мин.	°C	15 (5)				
			Макс.	°C	55 (5)				
	Бытовая горячая вода	Темп. нар. возд.	Мин.	°CDB	-25			-20	
			Макс.	°CDB	35				
		Сторона воды	Мин.	°C	25				
			Макс.	°C	60				
Сторона воды теплообменника	Тип				Паяные пластины				
	Количество				1				
	Объем воды			л	0,9	1,3		1,0	
	Расход воды	Мин.		л/мин	5	11			
		Нагревание	Макс.	л/мин	25	34		50	
	Изоляционный материал				EPS				
Контур охлаждения	Диаметр труб. на стороне газа			мм	15,9				
	Диаметр труб. на стороне жидкости			мм	6,35			9,52	
Уровень акустической мощности	Ном.			дБА	42 (2)			47 (2)	
Уровень звукового давления	Ном.			дБА	28			33	

2 Технические характеристики

2-1 Технические параметры				EHVH04S18C3V	EHVH08S18C3V	EHVH08S26C9W	EHVH16S18C3V	EHVH16S26C9W
Водяной фильтр	Диаметр отверстий		мм	1				
	Материал			медь - латунь - нержавеющая сталь				
Водяной контур	Диаметр соединений для труб		дюймы	G 1"1/4 (гнезд.)				
	Предохранительный клапан		бар	3				
	Манометр			Да				
	Сливной клапан / клапан наполнения системы			Да				
	Запорный вентиль			Да				
	Клапан продувки воздухом			Да				
	Общий объем воды		л	4,4 (6)	4,8 (6)	5,8 (6)	4,5 (6)	5,5 (6)
Защитные устройства	Оборудование	01		Автоматический термовыключатель (на внутреннем блоке): 90-95°C				
PED	Категория			Art3§3	Категория I		Art3§3	
	Наиболее важная часть	Наименование		-	Пластинчатый теплообменник		-	
		Ps*V	бар	-	51,0 (0,000)		-	
Водный контур - Сторона бытовой горячей воды	Соединения труб	Вход холодной воды / Выход горячей воды	дюймы	G 1" FEMALE				
		Подсоединение рециркуляции	дюймы	G 1/2" FEMALE				

2-2 Электрические параметры				EHVH04S18C3V	EHVH08S18C3V	EHVH08S26C9W	EHVH16S18C3V	EHVH16S26C9W
Электропитание	Диапазон напряжений	Мин.	%	10				
		Макс.	%	10				
Соединительная проводка-Communication cable	Количество			3				
	Примечание			2.5 mm²				
Соединительная проводка-Электрический счетчик	Количество			2				
	Примечание			Минимум 0,75 мм² (обнаружение импульса 5 В пост.тока)				
Соединительная проводка-Электропитание с показателем предпочтительного тарифа за кВтч	Количество			Питание: 2				
	Примечание			Питание 6,3 А (Выберите диаметр и тип в соответствии с национальными и местными стандартами)				
Соединительная проводка-Насос бытового горячего водоснабжения	Количество			2				
	Примечание			Минимум 0,75 мм² (2 А пусковой, 1 А непрерывный)				
Соединительная проводка-Для соединения с R6T	Количество			2				
	Примечание			Минимум 0,75 мм²				
Соединительная проводка-Для подсоединения с A3P	Количество			Зависит от типа термостата, см.руководство по монтажу				
	Примечание			Выделите диаметр и тип в соответствии с национальными и местными стандартами / Напряжение: 230 В / Макс.ток 100 мА / Мин. 0,75 мм²				
Соединительная проводка-Для подсоединения с M2S	Количество			3G				
	Примечание			Выделите диаметр и тип в соответствии с национальными и местными стандартами / Напряжение: 230 В / Макс.ток 100 мА / Мин. 0,75 мм²				
Соединительная проводка-Для соединения с нижним пластинчатым нагревателем	Количество			2				
	Примечание			Выделите диаметр и тип в соответствии с национальными и местными стандартами				
Соединительная проводка-For connection with user interface	Количество			2				
	Примечание			0.75 мм² – 1.25 мм² (макс,длина 500 м)				

2 Технические характеристики

2-2 Электрические параметры		EHVH04S18C3V	EHVH08S18C3V	EHVH08S26C9W	EHVH16S18C3V	EHVH16S26C9W
Соединительная проводка-Для соединения сопцией FWXV* (вход и выход по запросу)	Количество	4				
	Примечание	100 мА. минимум 0.75 мм²				
Примечания		Более подробные данные о диапазоне тока и напряжения приведены в инструкциях по установке.				

2

Примечания

(1) Теплопотери согласно EN12897

(2) DB/WB 7°C/6°C-LWC 35°C(DT=5°C)

(3) Уровень звукового давления измеряется с помощью микрофона, расположенного на расстоянии 1 м от блока. Это относительная величина, которая зависит от указанного расстояния и акустической среды.

(4) Указанный уровень звукового давления относится для средней скорости насоса - 0 ВСД / средняя скорость - номинальный расход / высокая скорость - номинальный расход

(5) 15°C-25°C: только BUH, не работает тепловой насос = во время пуско-наладочных работ

(6) Включая трубопровод + пластинч.теплообменник + резервный нагреватель; исключая расширительный бак

(7) Указанное значение соответствует соединению за сферическими клапанами. Соединение на блоке – G 1-1/4 (охватывающее)

(8) Рабочий диапазон см. в отдельных чертежах

(9) Для наружных блоков *RLQ* > 55°C только BUH, без работы теплового насоса

(10) Для наружных блоков *RHQ* > 50°C только BUH, без работы теплового насоса

(11) Минимальный поток указан для использования теплового насоса. Для обеспечения безопасной работы резервного нагревателя необходим более высокий минимальный поток. Для моделей *3V 12 л/мин

(12) Минимальный поток указан для использования теплового насоса. Для обеспечения безопасной работы резервного нагревателя необходим более высокий минимальный поток. Для моделей *39W 15 л/мин

(13) См. данные о рабочем диапазоне для определения различий между моделями *RHQ* и *RLQ*

(14) Категория PED: Art3§3: исключены из сферы действия PED на основании п. 3.6 статьи 197/23/EC

(15) Более подробные данные о диапазоне тока и напряжения приведены в инструкциях по установке.

3 Электрические параметры

3 - 1 Электрические данные

EHV(H/X)-C

Электрический нагреватель (Дополнит.)	Тип			3V	9W				
	Уставки производительности		кВт	3	6	3	6	6	9
	Уровни производительности			1	2	1	2	2	2
	Уровень производительности 1		кВт	3	3	3	3	3	3
	Уровень производительности 2		кВт	-	6	-	6	6	9
	Минимальное время задержки между уровнями			Примечание 5	Примечание 6	Примечание 5	Примечание 6	Примечание 6	Примечание 6
	Электропитание (1)	Фаза		1~	3~	1~	1~	3~	3~
		Частота	Гц	50	50				
		Напряжение	V	230	230	230	230	400	400
	Ток	Рабочий ток (Резервный нагреватель)	A	13	15.1	13	26	8.7	13
		Zмакс. (Резервный нагреватель)	Ω	-	-	-	0.29	-	-
			комплекс	-	-	-	0.25 + j0.15	-	-
		Минимальное значение Ssc (3)	kVA	-	-	-	(4)	-	-
		Рабочий ток Резервный нагреватель	A	13	15.1	13	26	8.7	13
Диапазон напряжений (2)	Мин.		V	207	207	207	207	360	360
	Макс.		V	253	253	253	253	440	440
Соединительная проводка	Для электропитания резервного нагревателя	Количество проводов		3G	4G	3G	3G	4G/5G	4G/5G
		Тип проводов		Выбрать диаметр и тип в соответствии с национальными и местными нормами.					

Примечания:
1 Вышеуказанный блок питания гидрокоробки предназначается только для резервного нагревателя. Распределительная коробка и насос гидрокоробки поставляются с наружным блоком.
2 Более подробные данные о диапазоне напряжения и токе приведены в инструкциях по установке
3 В соответствии с требованиями EN/IEC 61000-3-11(*) может быть необходимо проконсультироваться у оператора сети распространения по вопросу подсоединения оборудования к одному блоку питания с Zsys(***) <= Zmax
4 Оборудование соответствует стандарту EN/IEC 61000-3-12(**)

(*) Европейский/международный технический стандарт задает ограничения на скачкообразное изменение напряжения, колебания и пульсацию напряжения в общедоступной сети низкого напряжения для оборудования с номинальным током <= 75 A.
(**) Европейский/международный технический стандарт, задающий пределы гармонического тока, производимого оборудованием, подсоединенным к общедоступной сети низкого напряжения с потребляемым током > 16A и <= 75A на фазу.
(***) Сопротивление системы

Примечание 5 - Резервный нагреватель (3V) - Минимальное время задержки между уровнями

Примечание 6 - Резервный нагреватель (9W) - Минимальное время задержки между уровнями

3D077571B

EHV(H/X)-C

*Спецификации электросчетчика

- Счетчик импульсов / свободный контакт напряжения для определения платой 5 В пост.т.
- Возможное количество импульсов:
  - 0.1 импульс/кВт/ч
  - 1 импульс/кВт/ч
  - 10 импульс/кВт/ч
  - 100 импульс/кВт/ч
  - 1000 импульс/кВт/ч
- Продолжительность импульса:
  - Минимальное время ВКЛ 40мсек
  - Минимальное время ВЫКЛ 100мсек
- Тип измерения (в зависимости от установки):
  - Однофазный измеритель перем.т.
  - Трехфазный измеритель перем.т. (уравновешенные нагрузки)
  - Трехфазный измеритель перем.т. (неуравновешенные нагрузки)

*Инструкции по установке электросчетчика

- Общая информация: монтажник должен обеспечить установку электросчетчиков для подсчета полного потребления энергии.
- Требуемое количество электросчетчиков:

Тип наружного блока		*RLQ(04/06/08)*			*R*Q(011/014/016)*V3			*R*Q(011/014/016)*W1				
Для внутреннего блока		*HV(H/X)(04/08)CA#			*HV(H/X)16CA#			*HV(H/X)16CA#				
С нагревателем поддона (#)		3V/9W	9W	9W	3V/9W	9W	9W	3V/9W	9W		9W	
Блок питания резервного нагревателя		1~ 230V	3~ 400V	3~ 230V	1~ 230V	3~ 400V	3~ 230V	1~ 230V	3~ 400V		3~ 230V	
Конфигурация резервного нагревателя		3/6 кВт	6/9 кВт	6 кВт	3/6 кВт	6/9 кВт	6 кВт	3/6 кВт	6/9 кВт		6 кВт	
		Стандартный блок питания кВт/ч										
С электросчетчиком	1~	1	1	-	-	1	1	-	-	1	-	1	-	-
	3~уравновеш.	-	1	-	-	-	1	-	-	1	-	1	-	-
	3~неуравновеш.	-	-	1	1	-	-	1	1	-	1	-	1	1
		Электропитание с показателем преимущественного тарифа за кВтч										
С электросчетчиком	1~	2	1	1	2	1	1	1	-		-	
	3~уравновеш.	-	-	-	-	-	-	1	1		1	
	3~неуравновеш.	-	1	1	-	1	1	-	1		1	

4D078288

4 Таблица сочетания

4 - 1 Таблица сочетания

EHV(H/X)-C

Дополнительное оборудование, устанавливаемое на заводе, для *HV(H/X)04S#CA##

Описание	04 #-##	
Модель, работающая только в режиме обогрева "HVH"	18-3V	
Обратимая модель "HVX"		18-3V
Резервный нагреватель 3кВт 1N~230V	○	○
Резервный нагреватель 6кВт 1N~230V	-	-
Резервный нагреватель 6кВт 3N~400V	-	-
Резервный нагреватель 6кВт 3~230V	-	-
Резервный нагреватель 9кВт 3N~400V	-	-
Бак бытового горячего водоснабжения 180L	○	○
Бак бытового горячего водоснабжения 260L	-	-

Дополнительное оборудование, устанавливаемое на заводе, для *HV(H/X)08S#CA## и *HV(H/X)16S#CA##

Описание	#-##			
Модель, работающая только в режиме обогрева "HVH"	18-3V		26-9W (9)	
Обратимая модель "HVX"		18-3V		26-9W (9)
Резервный нагреватель 3кВт 1N~230V	○	○	○	○
Резервный нагреватель 6кВт 1N~230V	-	-	○	○
Резервный нагреватель 6кВт 3N~400V	-	-	○	○
Резервный нагреватель 6кВт 3~230V	-	-	○	○
Резервный нагреватель 9кВт 3N~400V	-	-	○	○
Бак бытового горячего водоснабжения 180L	○	○	-	-
Бак бытового горячего водоснабжения 260L	-	-	○	○

Таблица наружных комбинаций для *HV(H/X)(04/08)S(18/26)CA* и *HB(H/X)16S(18/26)CA*

		RLQ004CA(V3*	*RLQ006CA*(V3*	*RLQ008CA*(V3*	*RHQ011B*(V3/W1)	*RHQ014B*(V3/W1)	*RHQ016B*(V3/W1)	*RLQ011C*(V3/W1)	*RLQ014C*(V3/W1)	*RLQ016C*(V3/W1)
HVH04S18CA	Внутренний блок, только обогрев	○	---	---	---	---	---	---	---	---
HVX04S18CA	Обратимый внутренний блок	○	---	---	---	---	---	---	---	---
HVH08S(18/26)CA	Внутренний блок, только обогрев	---	○	○	---	---	---	---	---	---
HVX08S(18/26)CA	Обратимый внутренний блок	---	○	○	---	---	---	---	---	---
HVH16S(18/26)CA	Внутренний блок, только обогрев	---	---	---	○	○	○	○	○	○
HVX16S(18/26)CA	Обратимый внутренний блок	---	---	---	○	○	○	○	○	○

Наличие комплектов для наружных блоков

		RLQ004CA(V3*	*RLQ006CA*(V3*	*RLQ008CA*(V3*	*RHQ011B*(V3/W1)	*RHQ014B*(V3/W1)	*RHQ016B*(V3/W1)	*RLQ011C*(V3/W1)	*RLQ014C*(V3/W1)	*RLQ016C*(V3/W1)
EKDPI008CA	Комплект дренажного поддона	○	○	○	---	---	---	---	---	---
*KZKD04	комплект пробки сливного отверстия (3)	---	---	---	○	○	○	---	---	---
*KBPHTH16A	Нижняя панель, нагреватель (1) (3) (10)	---	---	---	○	○	○	--- (8)	--- (8)	--- (8)
*KD165NC	Снежный покров	---	---	---	---	---	---	○	○	○

Доступность набора

Ссылка	Описание	#-##			
	Модель, работающая только в режиме обогрева "HVH"	18-3V		26-9W	
	Обратимая модель "HVX"		18-3V		26-9W
*KRSCA1	Дистанционный датчик для наружного блока (11)	Наличие TBC			
KRCS01-1	Дистанционный датчик для внутреннего блока (11)	○	○	○	○
*KRUCAL1	Интерфейс пользователя языковая группа 1	○	○	○	○
*KRUCAL2	Интерфейс пользователя языковая группа 2	○	○	○	○
*KRP1HBAA	PCB цифр. вх/вых (2)	○	○	○	○
*KRP1AHTA	Необходима плата (6)	○	○	○	○
*KRTWA	Комплект на выбор проводного контактного термостата	○	○	○	○
*KRTR1	Комплект на выбор беспроводного контактного термостата [вкл. приемник]	○	○	○	○
*KRTETS	Комплект на выбор датчика температуры наружного воздуха (4)	○	○	○	○
FWXV15AVEB	Конвектор с тепловым насосом	○	○ (5)	○	○ (5)
FWXV20AVEB	Конвектор с тепловым насосом	○	○ (5)	○	○ (5)
*KVHPC	Конвектор для теплового насоса, комплект клапанов (5)	○	○ (5)	○	○ (5)
*KPCCAB1	Комплект кабеля для ПК (12)	Наличие TBC			

Примечание: Другие комбинации, не указанные в этой таблице, запрещены
(1) Ленточный нагреватель, который можно закрепить на нижней панели, чтобы не допустить избыточного образования льда.
(2) Плата, обеспечивающая дополнительные соединения на выходе:
(a) Внешний источник тепла (бивалентный режим)
(b) Дистанционное ВКЛ/ВЫКЛ режимов отопления/охлаждения ИЛИ управление нагревателем поддона *KBPHTH16*
(c) Дистанционная сигнализация
(3) Не допускается комбинировать нижний пластинчатый нагреватель с пневматической пробкой/комплектом останова
(4) *KRTETS может использоваться только в комбинации с *KRTR1.
(5) Обязательный комплект клапанов, если установлен конвектор для теплового насоса на реверсируемой модели (не обязательный для модели с одной функцией отопления)
(6) Плата для получения 4 цифровых значений ограничений по мощности, только для *HB(H/X)04/08CA
(8) Нагреватель поддона устанавливается на заводе и управляется наружным блоком.
(9) Унифицированная модель, фактическая производительность BUH зависит от фактической внутренней проводки.
(10) Требует цифровой платы ввода/вывода *KRP1HBAA
(11) Можно подключать только 1 дистанционный датчик: внутренний ИЛИ наружный датчик
(12) Кабель передачи данных для соединения с ПК

3D078227

5 Таблицы производительности

5 - 1 Характеристики бытового горячего водоснабжения

EHV(H/X)-C

Рекомендации по выбору объема бака бытового ГВС (2):

Veq = количество воды, которую можно отобрать с температурой 40°C, когда бак горячей воды подогрет до определенной температуры с вводом более холодной воды с температурой 10°C.
Температура 40°C считается комфортной температурой бытового ГВС.

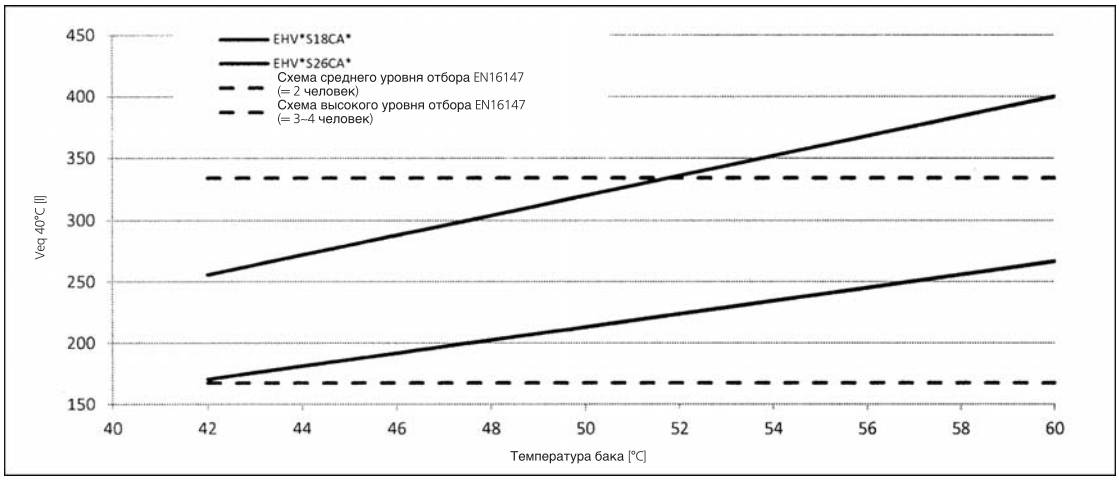

Если требуется больший ежедневный Veq 40°C, то в течение 24 часов потребуются дополнительные циклы подогрева. Более подробные сведения см. в руководстве по эксплуатации. (°C)

Потеря тепла в баке горчей воды для бытовых нужд (3)

Бак	Потеря тепла [кВт.ч/24 ч]	
EHV*	180l	1.38
	260l	1.91

Примечания:
(1) Время, необходимое для подогрева бака, начиная от темп. 10°C до указанной темп. только с тепловым насосом.
(2) В соответствии с EN16147
(3) В соответствии с EN12897

4D079038

5 Таблицы производительности

5 - 1 Характеристики бытового горячего водоснабжения

EHV(H/X)04-08C

Время подогрева GBS (1):

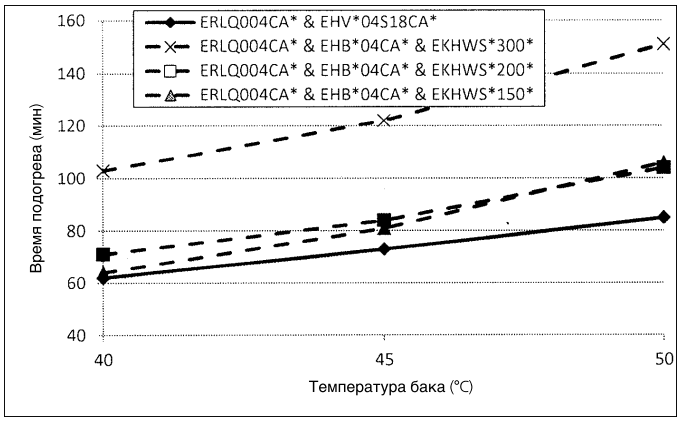

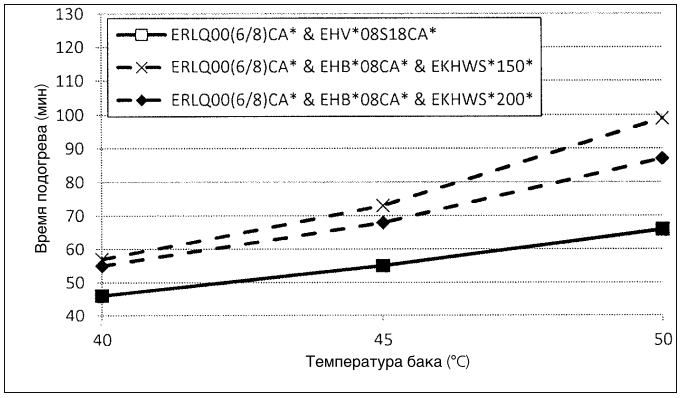

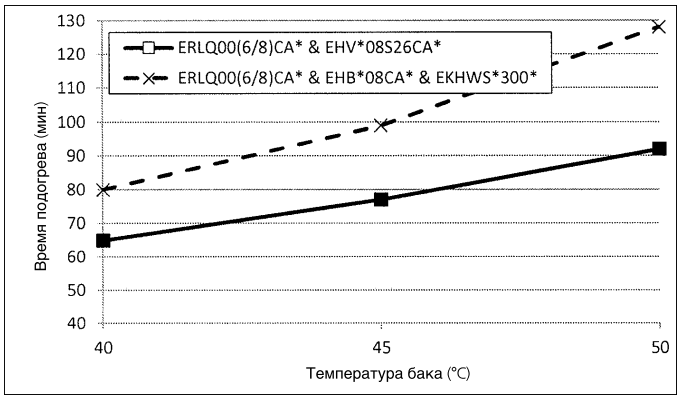

Примечания:
(1) Время, необходимое для подогрева бака, начиная от темп. 10°C до указанной темп. только с тепловым насосом. См. рабочий диапазон для максимальной температуры только с тепловым насосом.

Время подогрева бака до 45°C

	ERLQ004CA*	ERLQ00(6/8)CA*
EHV*04S18CA	73	Отсутствует
EHV*08S18CA	Отсутствует	55
EHV*08S26CA	Отсутствует	77

4D079038

5 Таблицы производительности

5 - 1 Характеристики бытового горячего водоснабжения

EHV(H/X)16C

Время подогрева GQI (1):

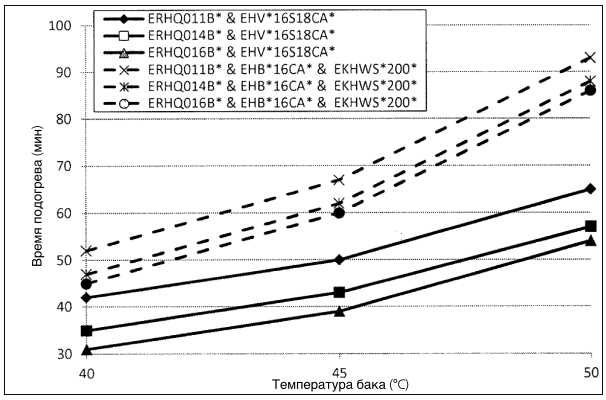

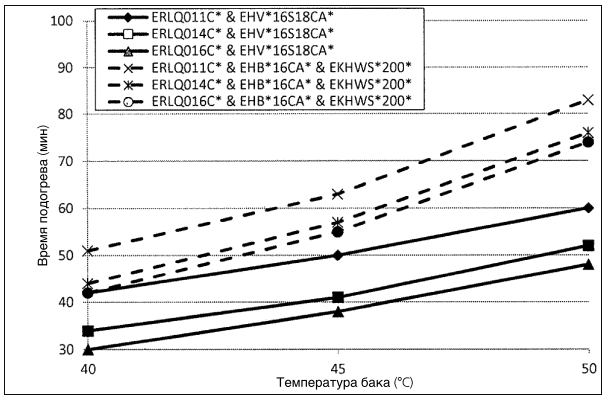

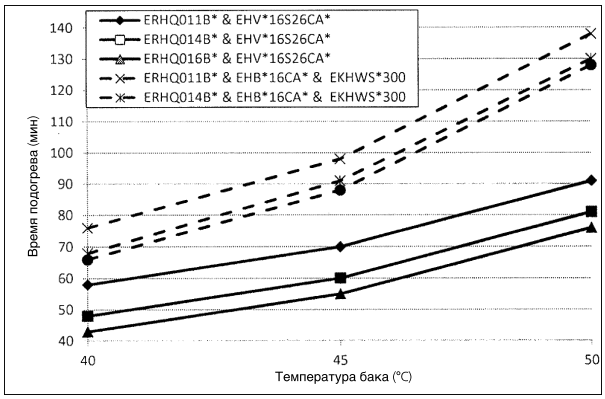

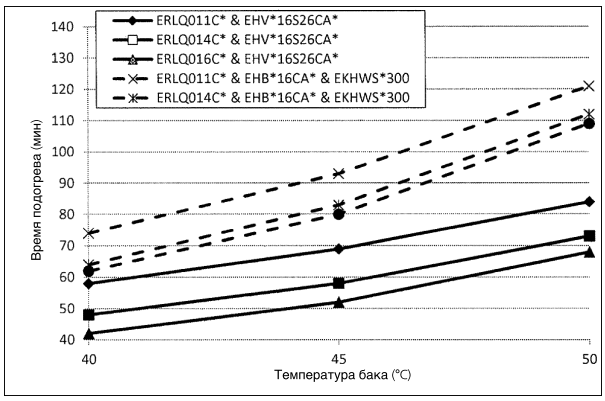

Примечания:
(1) Время, необходимое для подогрева бака, начиная от темп. 10°C до указанной темп. только с тепловым насосом.
См. рабочий диапазон для максимальной температуры только с тепловым насосом.

Время подогрева бака до 45°C

	ERLQ016C*
EHV*16S18CA	38
EHV*16S26CA	52

4D079038

6 Размерные чертежи

6 - 1 Размерные чертежи

EHV(H/X)04-08C

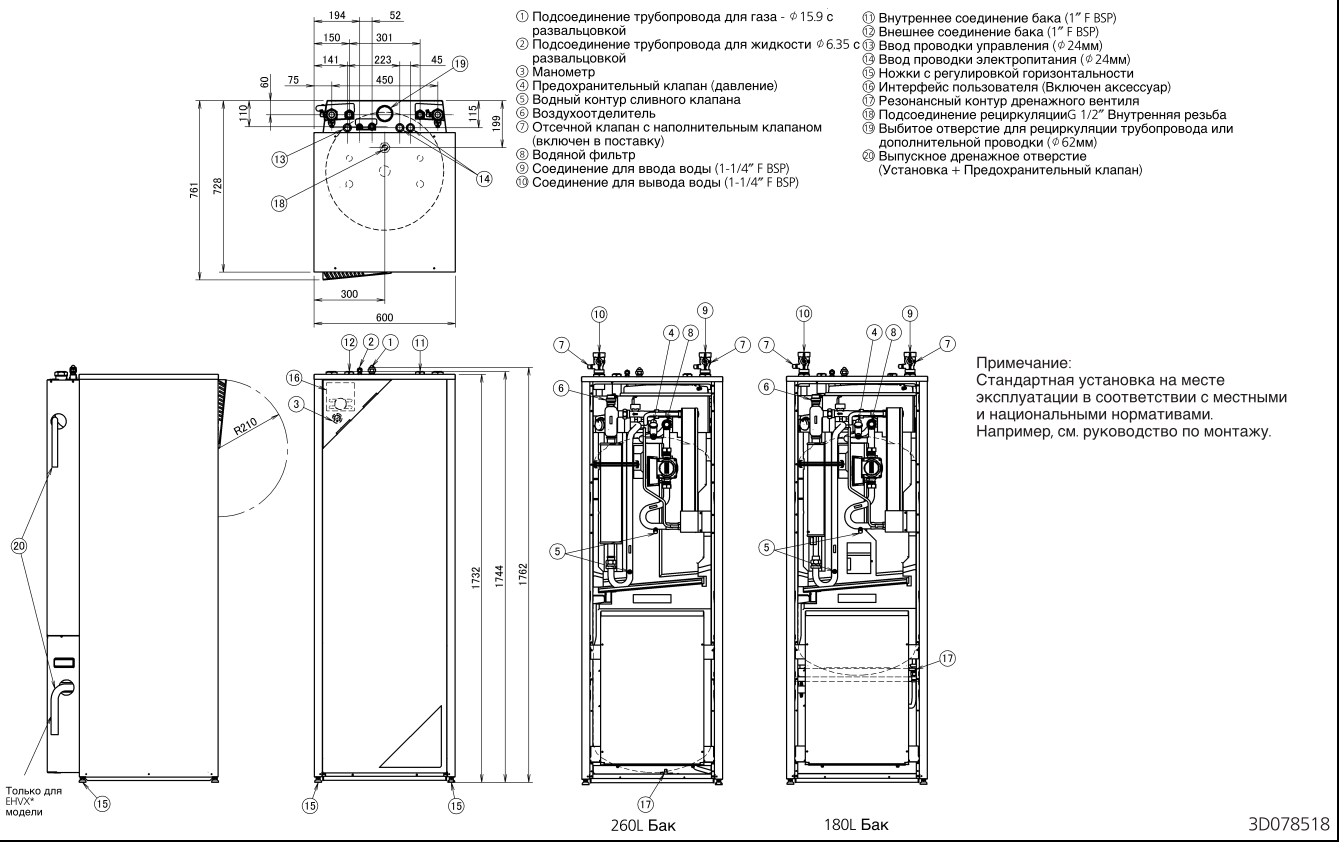

Примечание:
Стандартная установка на месте эксплуатации в соответствии с местными и национальными нормативами.
Например, см. руководство по монтажу.

EHV(H/X)16C

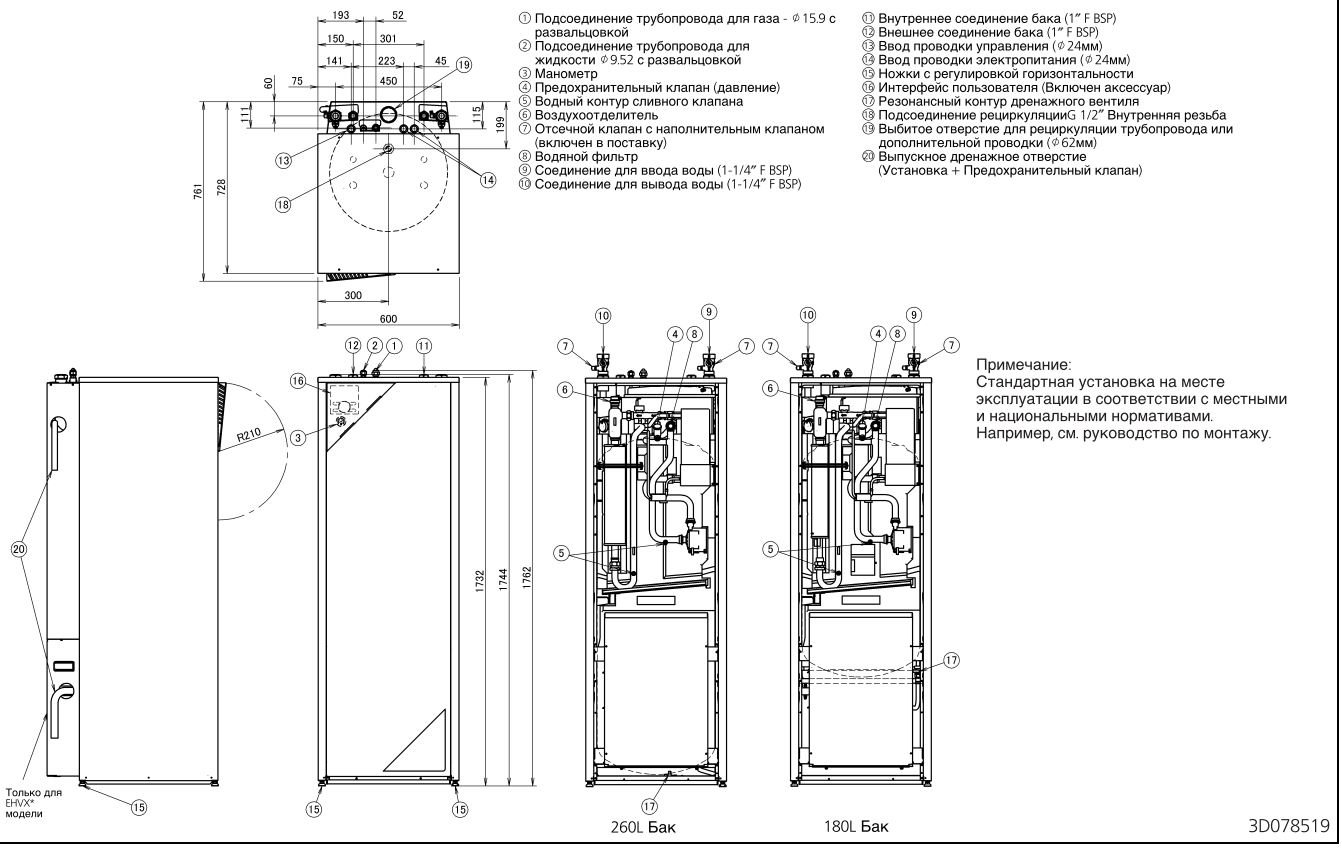

Примечание:
Стандартная установка на месте эксплуатации в соответствии с местными и национальными нормативами.
Например, см. руководство по монтажу.

7 Схемы трубопроводов

7 - 1 Схемы трубопроводов

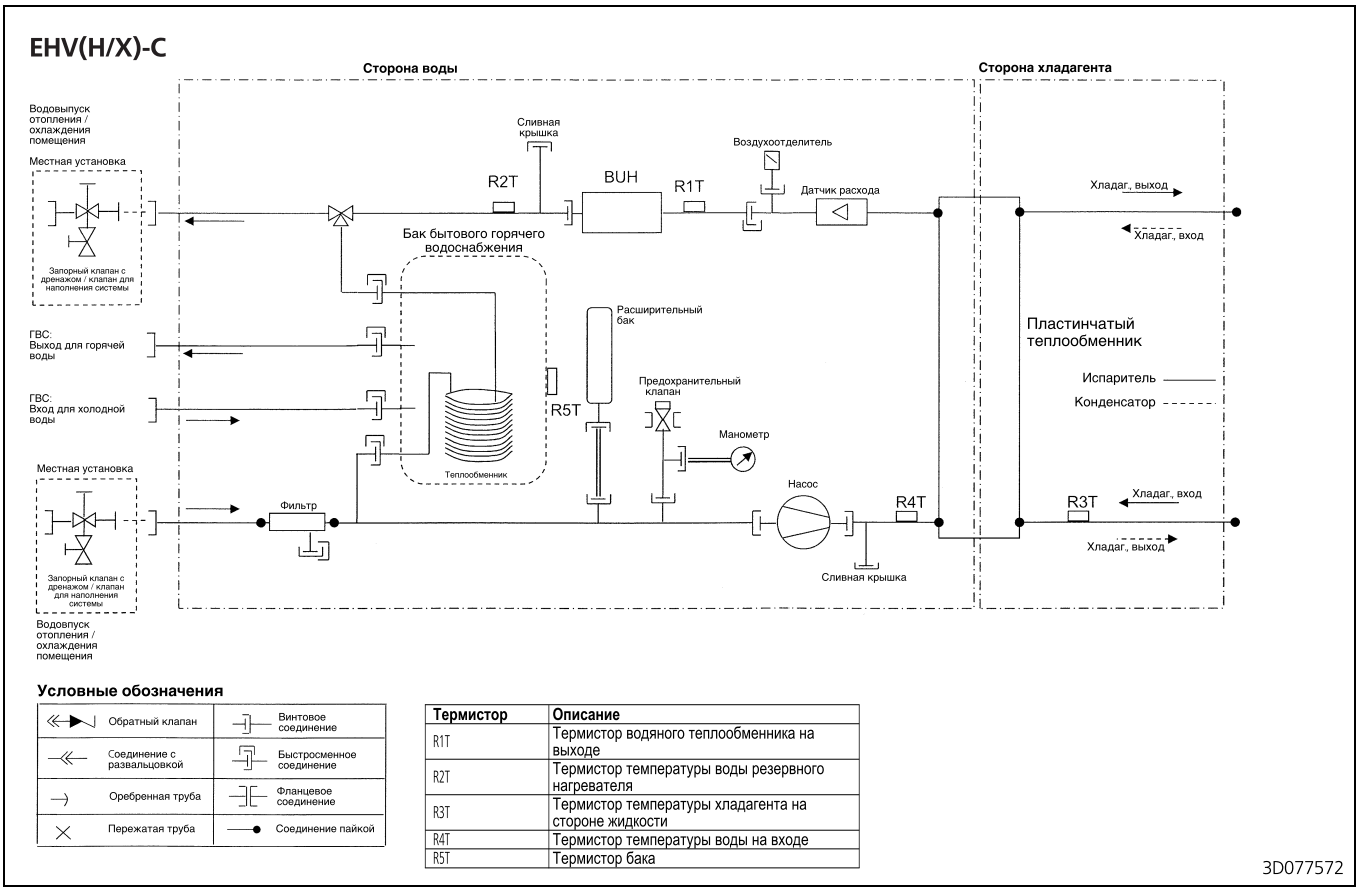

Термистор	Описание
R1T	Термистор водяного теплообменника на выходе
R2T	Термистор температуры воды резервного нагревателя
R3T	Термистор температуры хладагента на стороне жидкости
R4T	Термистор температуры воды на входе
R5T	Термистор бака

8 Монтажные схемы

8 - 1 Монтажные схемы - Одна фаза

8

EHV(H/X)-C

ПРИМЕЧАНИЯ К ДЕЙСТВИЯМ ПЕРЕД ПУСКОМ БЛОКА

X1M : Главный разъем
X2M : Клемма внешней проводки для AC
X5M : Клемма внешней проводки для DC
X6M, X7M : Клемма резервного нагревателя
X4M : Клемма вспомогательного нагревателя

— - — - : Проводка заземления
15 : Количество проводов 15
- - - - - - - - - - : Местная поставка
→ **/12.2 : Соединение ** продолжается на стр. 12 столбец 2
① : Несколько возможностей монтажа проводки

: Доп. обор.

: Монтаж проводки зависит от модели

: Не устан. в клеммной коробке

: PCB

Конфигурация резервного нагревателя (Только для*9W):
- □ 3V3 (1N~, 230 V, 3 кВт)
- □ 6V3 (1N~, 230 V, 6 кВт)
- □ 6WN (3N~, 400 V, 6 кВт)
- □ 9WN (3N~, 400 V, 9 кВт)
- □ 6T1 (3~, 230 V, 6 кВт)

Установленные пользователем опции:
- □ Нижняя панель, нагреватель
- □ Бак бытового горячего водоснабжения
- □ Бак ГВС с подключением к солнечному коллектору
- □ Дистанционный интерфейс пользователя
- □ Отдельный внутренний термистор
- □ Отд. наружный термистор
- □ PCB цифр. вх/вых
- □ Необходима плата
- □ Солнечный насос и станция управления

Основной LWT:
- □ Терморегулятор ВКЛ/ВЫКЛ (Проводной)
- □ Терморегулятор ВКЛ/ВЫКЛ (Беспроводной)
  - □ Отд. термистор
- □ Конвектор с тепловым насосом

Доп. LWT:
- □ Терморегулятор ВКЛ/ВЫКЛ (Проводной)
- □ Терморегулятор ВКЛ/ВЫКЛ (Беспроводной)
  - □ Отд. термистор
- □ Конвектор с тепловым насосом

ПОЛОЖЕНИЕ В РАСПРЕДЕЛИТЕЛЬНОЙ КОРОБКЕ

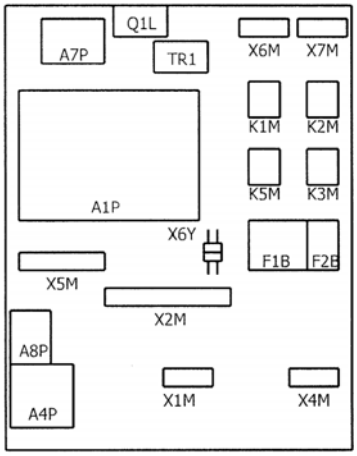

УСЛОВНЫЕ ОБОЗНАЧЕНИЯ

* : Дополнит.
(*) : Стандартный для *HV*, Дополн. для *HB*
\# : Местная поставка

A1P		: Главн. PCB
A2P		: Плата интерфейса пользователя
A3P	*	: Насос солнечного коллектора, плата
A3P	*	: Терморегулятор ВКЛ/ВЫКЛ (PC=Цепь питания)
A3P	*	: Конвектор с тепловым насосом
A4P	*	: PCB цифр. вх/вых
A4P	*	: Печатная плата приемника (беспроводной терморегулятор ВКЛ/ВЫКЛ)
A7P		: Плата привода насоса (Только для*16*)
A8P	*	: Необходима плата
B1L		: Датчик расхода
BSK	*	: Реле насоса солнечного коллектора
DS1 (A8P)	*	: Микропереключатель
E1H		: Элемент резервного нагревателя (1 кВт)
E2H		: Элемент резервного нагревателя (2 кВт)
E3H		: Элемент резервного нагревателя (3 кВт)
E4H	*	: Бустерный нагреватель (3 кВт)
F1B		: Предохранитель перенапряжения для резервного нагревателя
F2B	*	: Предохранитель перенапряжения для вспомогательного нагревателя
F1T		: Плавкий предохранитель для резервного нагревателя
F1U,F2U	*	: плавкий предохранитель 5A 250 В для платы цифровых вх/вых
FU1		: Плавкий предохранитель T 6.3A 250 V для платы
PHC1	*	: Входной контур оптопары
K1M,K2M		: Контактор, резервный нагреватель
K3M	*	: Контактор, бустерный нагреватель
K5M		: Защитный контактор BUH (только *9W)
K*R		: Реле на плате
M1P		: Основной питающий насос
M2P	#	: Насос ГВС
M2S	#	: 2-ходовой клапан для режима охлаждения
M3S	(*)	: 3-ходовой клапан для системы теплых полов/ГВС
Q1DI, Q2DI	#	: Прерыватель утечек на землю
Q1L		: Устройство термической защиты, резервный нагреватель
Q2L	*	: Устройство термической защиты, бустерный нагреватель
R1T		: Термистор водяного теплообменника на выходе
R1T (A2P)		: Интерфейс пользователя датчика окружающей среды
R1T (A3P)	*	: Терморегулятор ВКЛ/ВЫКЛ, датчик окружающей среды
R2T		: Термистор температуры воды резервного нагревателя
R2T	*	: Внешний датчик (этаж или среда)
R3T		: Термистор температуры хладагента на стороне жидкости
R4T		: Термистор температуры воды на входе
R5T	(*)	: Термистор бытовой горячей воды
R6T	*	: Отдельный внутренний или наружный термистор среды
R1H (A3P)	*	: Датчик влажности
S1S	#	: Преференциальный контакт номинальной мощности кВт/ч
S2S	#	: Ввод импульсов электросчетчика 1
S3S	#	: Ввод импульсов электросчетчика 2
S6S-S9S	#	: Цифровые вводы ограничений по мощности
SS1 (A4P)	*	: Селекторный переключатель
T1R (A7P)		: Выпрямительный мост (Только для*16*)
TR1		: Трансформатор питания
X*M		: Контактная пластина
X*Y		: Соединитель

4D077028

8 Монтажные схемы

8 - 1 Монтажные схемы - Одна фаза

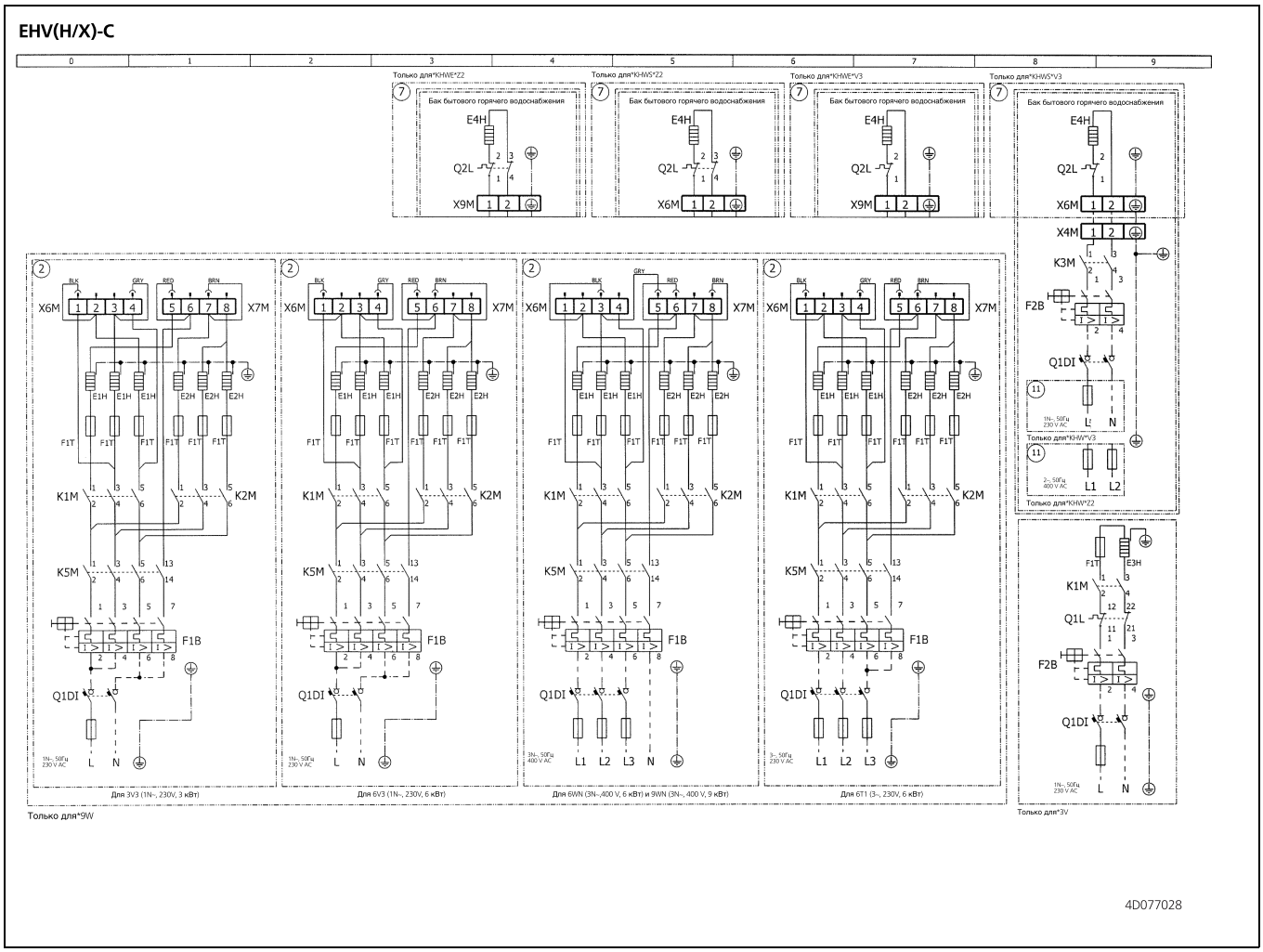

8 Монтажные схемы

8 - 1 Монтажные схемы - Одна фаза

EHV(H/X)-C

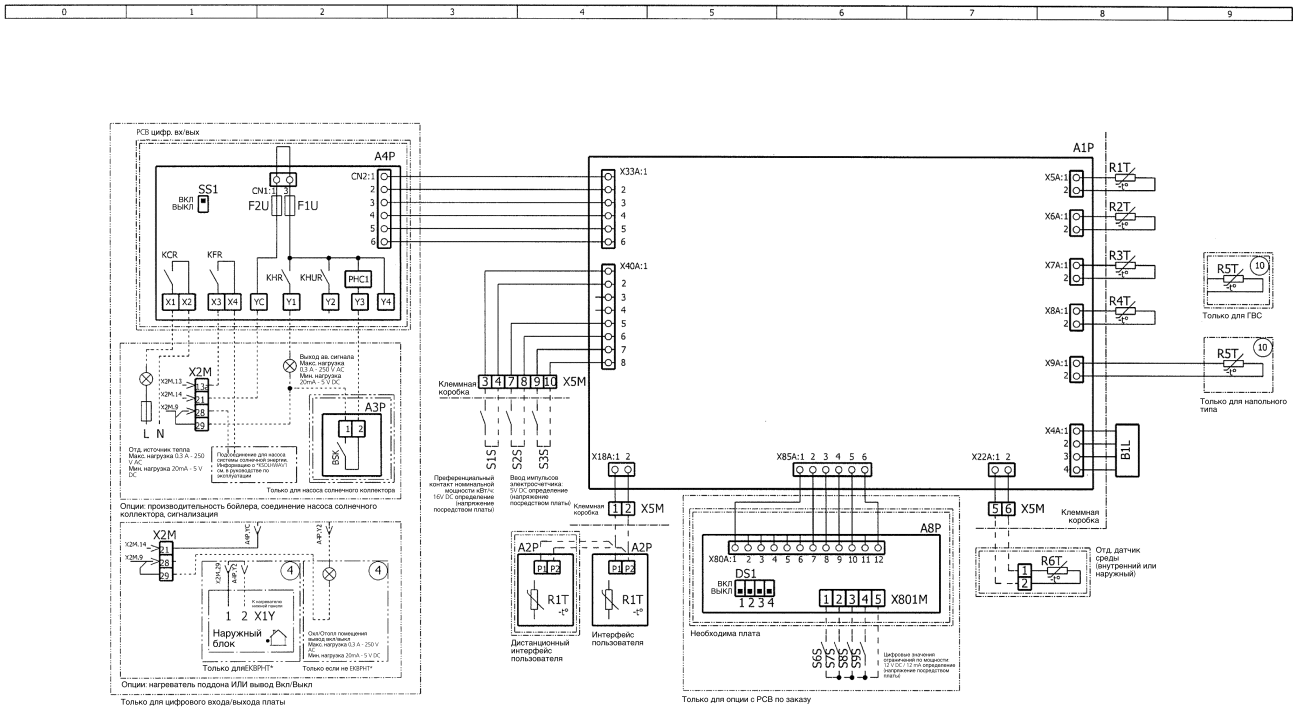

4D077028

8 Монтажные схемы

8 - 1 Монтажные схемы - Одна фаза

EHV(H/X)-C

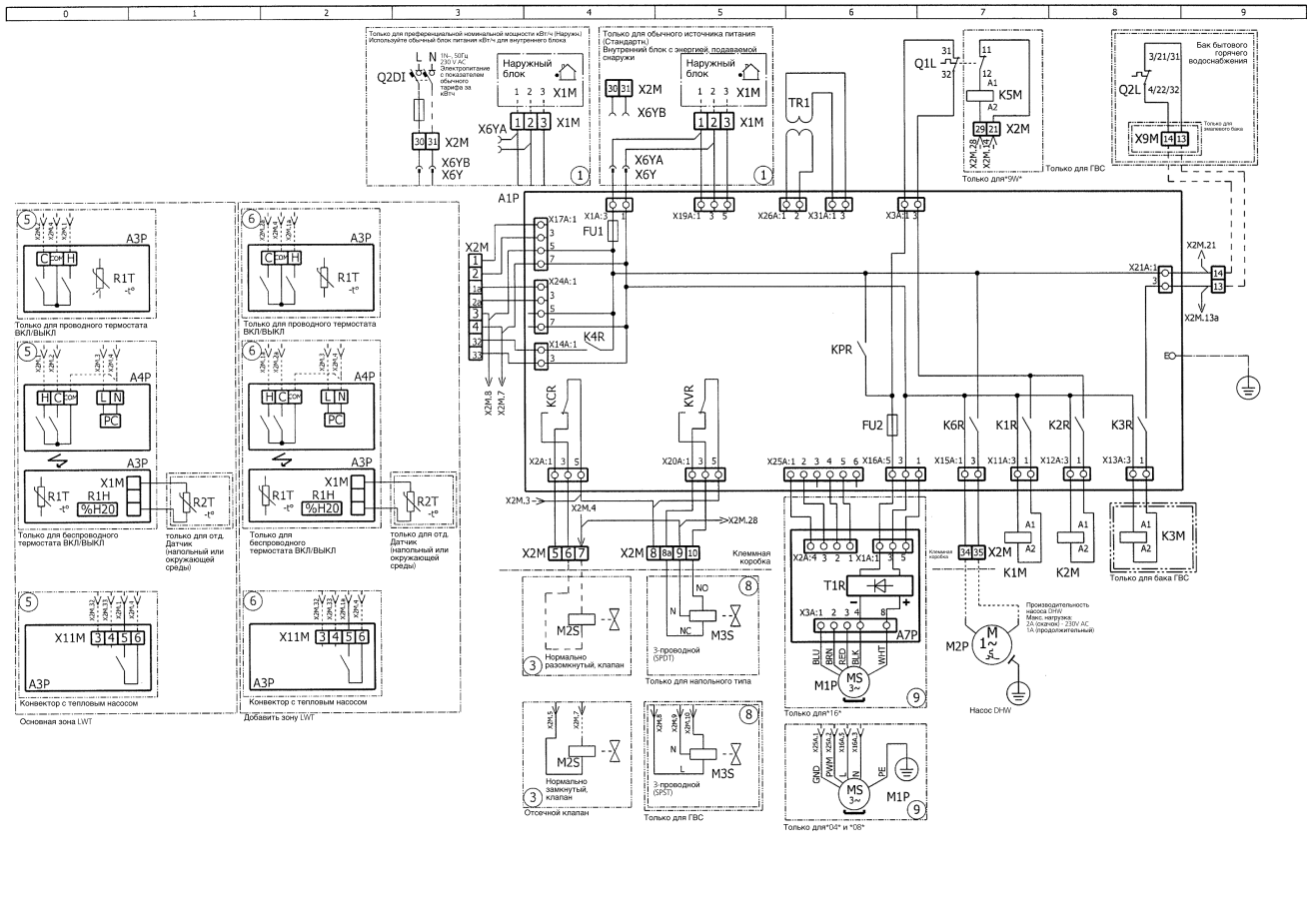

9 Схемы внешних соединений

9 - 1 Схемы внешних соединений

EHV(H/X)-C

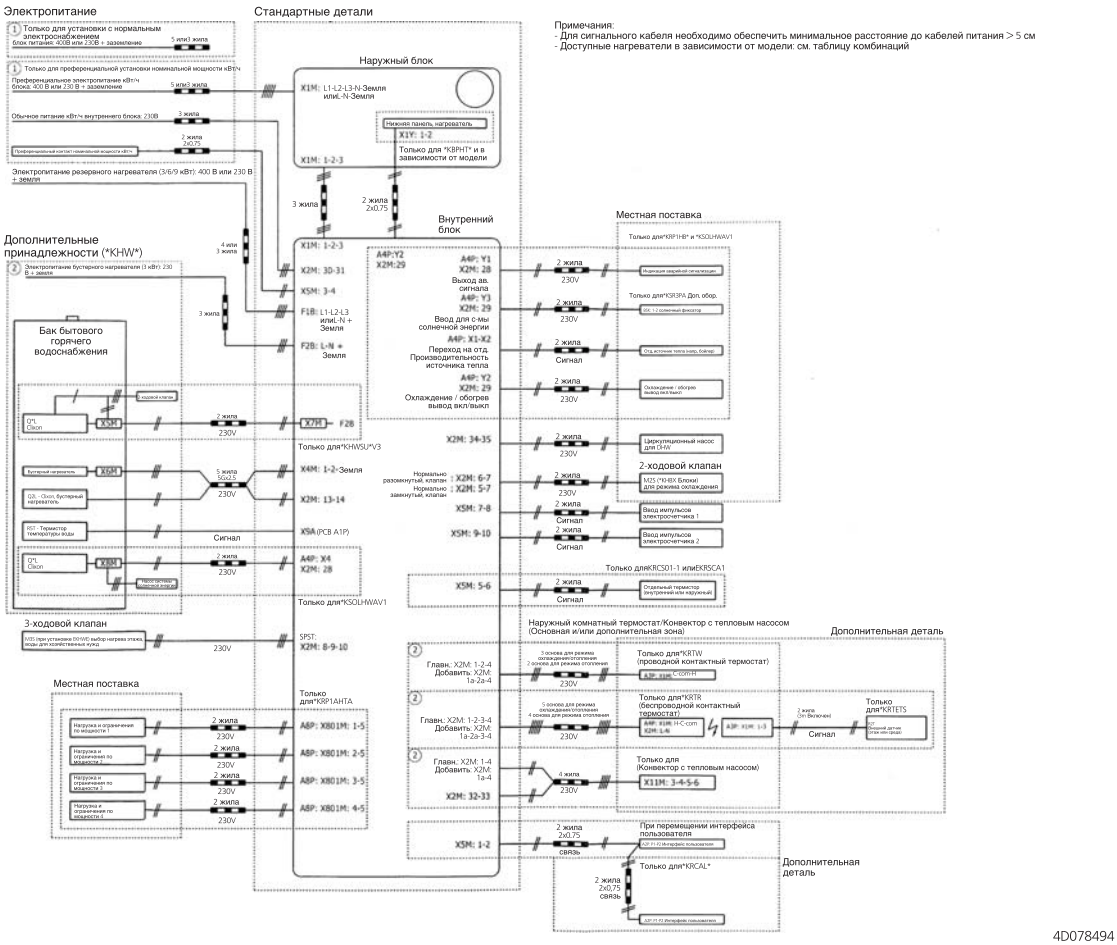

10 Установка

10 - 1 Способ монтажа

EHV(H/X)-C

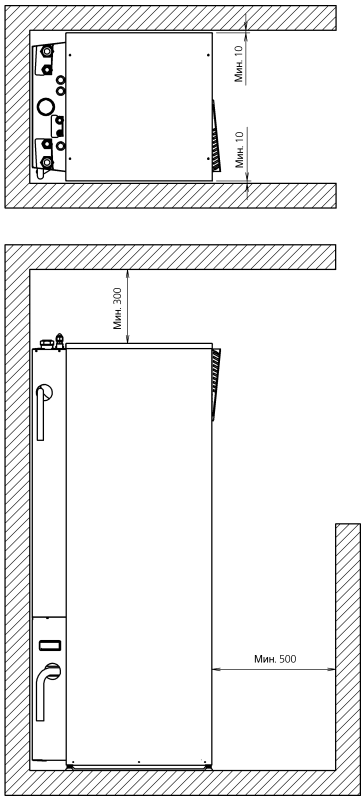

3D078541

11 Характеристика гидравлической системы

11 - 1 Блок падения статического давления

EHV(H/X)04-08C

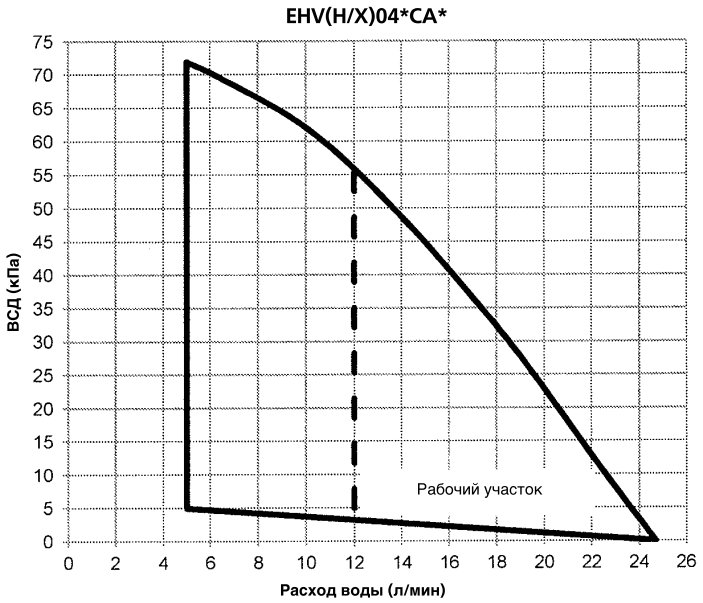

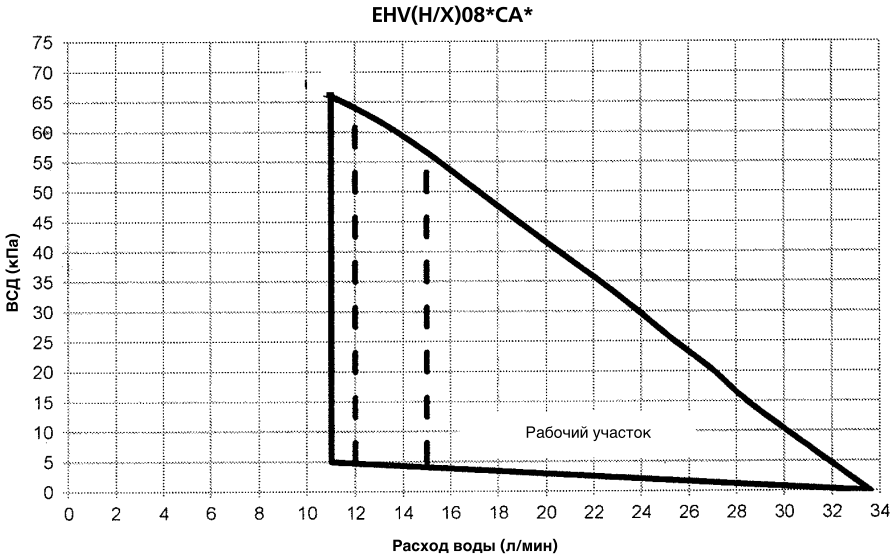

ESP: Доступное внешнее статическое давление в контуре отопления-охлаждения участка
Расход воды: Расход воды в контуре отопления-охлаждения помещения

Требуемый минимальный поток во время работы резервного нагревателя
См. пунктирные линии

Установка	Поток
EHV(H/X)04*CA3V	12
EHV(H/X)08*CA3V	12
EHV(H/X)08*CA9W	15

Примечания:
1) Выбор значения расхода за пределами участка может привести к повреждению или неисправности блока.
См также минимально и максимально допустимый расход воды в технических параметров.
2) Качество воды должно соответствовать Директиве EC 98/83 EC.

4D078786

11 Характеристика гидравлической системы

11 - 1 Блок падения статического давления

EHV(H/X)16C

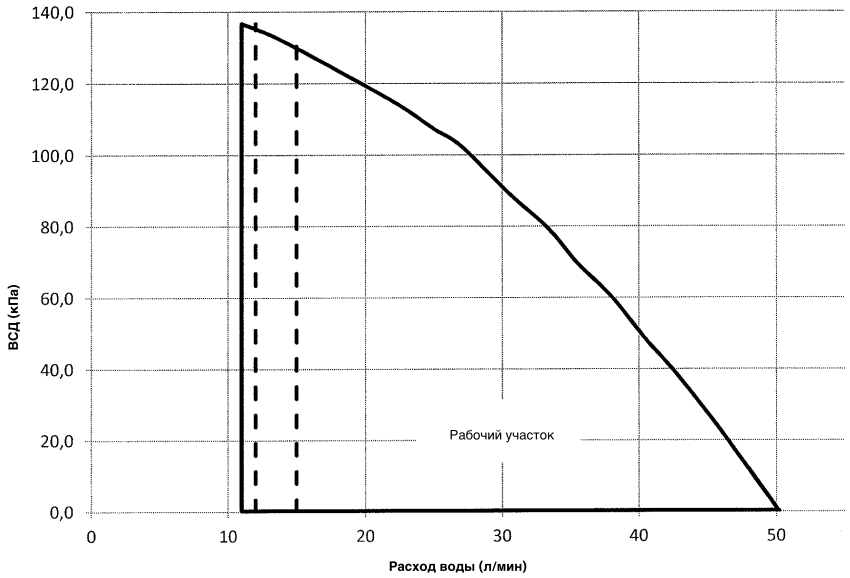

Требуемый минимальный поток во время работы резервного нагревателя
См. пунктирные линии

ESP: Доступное внешнее статическое давление в контуре отопления-охлаждения участка
Расход воды: Расход воды в контуре отопления-охлаждения помещения

Установка	Поток (л/мин)
EHV(H/X)16*CA3V	12
EHV(H/X)16*CA9W	15

Примечания:
1) Выбор значения расхода за пределами участка может привести к повреждению или неисправности блока.
См также минимально и максимально допустимый расход воды в технических параметров.
2) Качество воды должно соответствовать Директиве EC 98/83 EC.

4D078833

Данные продукты не входят в объем программы сертификации Eurovent

Настоящий буклет составлен только для справочных целей и не является предложением, обязательным для выполнения компанией Daikin Europe N.V. Его содержание составлено компанией Daikin Europe N.V. на основании сведений, которыми она располагает. Компания не дает прямую или связанную гарантию относительно полноты, точности, надежности или соответствия конкретной цели ее содержания, а также продуктов и услуг, представленных в нем. Технические характеристики могут быть изменены без предварительного уведомления. Компания Daikin Europe N.V. отказывается от какой-либо ответственности за прямые или косвенные убытки, понимаемые в самом широком смысле, вытекающие из прямого или косвенного использования и/или трактовки данного буклета. На все содержание распространяется авторское право Daikin Europe N.V.

BARCODE

Daikin products are distributed by:

EEDRU13-725 • 05/13 • Copyright Daikin
The present publication supersedes EEDRU12-725

DAIKIN EUROPE N.V. Naamloze Vennootschap - Zandvoordestraat 300, B-8400 Oostende - Belgium - www.daikin.eu - BE 0412 120 336 - RPR Oostende