AUX
AIR CONDITIONER

Инверторные сплит-системы

Серия J

New!

В комплекте

Белый

3 года гарантии | Фреон R32 | Энергоэффек-тивность A++ | 3D воздуш-ный поток | Покрытие теплообменника «Golden Fin» | Дисплей «Мираж» | Дизайн от европейской студии

Преимущества

- Управление по Wi-Fi сетям (опционально);
- Фреон R32;
- 3D обдув;
- Энергоэффективность A++;
- Качественная шумоизоляция;
- Простой доступ для обслуживания;
- Дизайн от европейской студии;
- Технология «Clever DC-inverter»;
- Технология «Voltage stabilization».

Современный дизайн

Минималистичный дизайн внутреннего блока от ведущей европейской студии, идеально впишется в любой современный интерьер и подчеркнет изящный вкус хозяина помещения.

Опции

Фильтр с витамином С

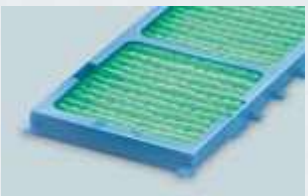

Фильтр с ионами серебра

Блок управления по Wi-Fi

Дополнительно:
- IFD фильтр;
- Антибактериальный фильтр;
- Угольный фильтр;
- Ионизатор (в комплекте).

#ОткрытиеКитая

Техническая информация

Серия J R410A 220-240В 50Гц

Внутренний блок		ASW-H09A4 /JD-R2DI	ASW-H12A4 /JD-R2DI	ASW-H18A4 /JD-R2DI	ASW-H24A4 /JD-R2DI
Наружный блок		AS-H09A4 /JD-R2DI	AS-H12A4 /JD-R2DI	AS-H18A4 /JD-R2DI	AS-H24A4 /JD-R2DI
Производительность (охлаждение)	кВт	2,6 (1,0-2,9)	3,5 (1,1-4,0)	5,3 (1,3-6,1)	7,0 (2,0-7,6)
Производительность (обогрев)	кВт	2,6 (0,69-3,0)	3,5 (1,1-4,0)	5,3 (1,4-6,1)	7,3 (2,5-8,0)
Потребляемая мощность (охл.)	кВт	0,79 (0,08-1,05)	1,09 (0,09-1,65)	1,58 (0,2-2,2)	2,18 (0,3-2,9)
Потребляемая мощность (обогрев)	кВт	0,72 (0,11-1,45)	0,97 (0,18-1,65)	1,47 (0,35-2,2)	2,02 (0,35-3,0)
Рабочий ток (охлаждение)	А	3,46 (0,53-5,9)	4,84 (0,56-8,0)	7,2 (1,4-9,1)	10,2 (1,5-13,0)
Рабочий ток (обогрев)	А	3,21 (0,68-8,2)	4,3 (1,2-8,2)	6,48 (1,8-9,1)	8,8 (2,4-13,7)
Энергоэффективность (SEER/SCOP)		6,1/4,0	6,1/4,0	6,1/4,0	6,1/4,0
Расход воздуха	м³/час	570	570	900	1250
Уровень шума (внутр./наружный)	дБ (А)	21-30-34-39/50	21-30-34-39/50	29-35-40-45/54	31-36-41-45/62
Размеры внутр. блока (Ш×В×Г)	мм	792×292×201	792×292×201	940×316×224	1132×330×232
Размеры нар. блока (Ш×В×Г)	мм	720×540×260	720×540×260	800×545×315	890×670×320
Вес нетто (внутр./наружный блок)	кг	7,5/26	8/26	12/35	14/45
Диаметр труб (жидкость/газ)	мм	6,35/9,52	6,35/9,52	6,35/12,7	6,35/15,88
Максимальная длина трасс	м	15	15	20	20
Максимальный перепад высот	м	5	10	10	10
Диап. раб. темпер. (охлажд./обогр.)	°C	16-47/-20-32	16-47/-20-32	16-47/-20-32	16-47/-20-32

Примечания:
1. Вышеуказанные конструкционные решения и спецификации подлежат изменению без предварительного уведомления, вследствие усовершенствования продукта.
2. Информация об уровне шума отражает уровень в безэховой камере.

Серия J

Внутренние блоки

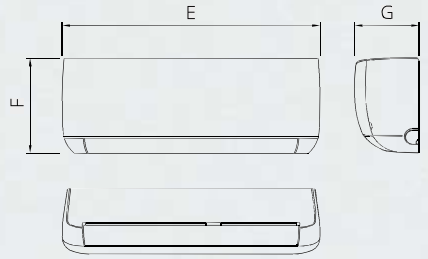

Модель	E, мм	F, мм	G, мм	диам. труб (жидк.)	диам. труб (газ)	диам. труб (дрен.)	Вес, кг	max L, м	ΔH, м
ASW-H09A4/JD-R2DI	792	292	201	6,35	9,52	DN16	7,5	15	5
ASW-H12A4/JD-R2DI	792	292	201	6,35	9,52	DN16	8,0	15	10
ASW-H18A4/JD-R2DI	940	316	224	6,35	12,7	DN16	12,0	20	10
ASW-H24A4/JD-R2DI	1132	330	232	6,35	15,88	DN16	14,0	20	10

Наружные блоки

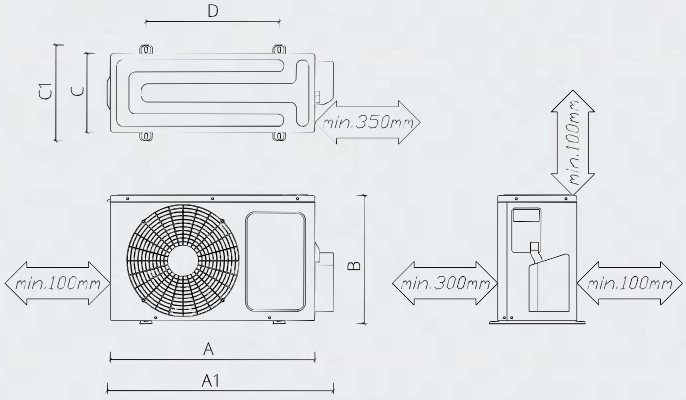

Модель	A	A1	B	C	C1	D	Вес, кг
AS-H09A4/JD-R2DI	720	810	540	260+20	–	–	26,0
AS-H12A4/JD-R2DI	720	810	540	260+20	–	–	26,0
AS-H18A4/JD-R2DI	800	890	545	315+20	–	–	35,0
AS-H24A4/JD-R2DI	890	980	670	320+20	–	–	45,0
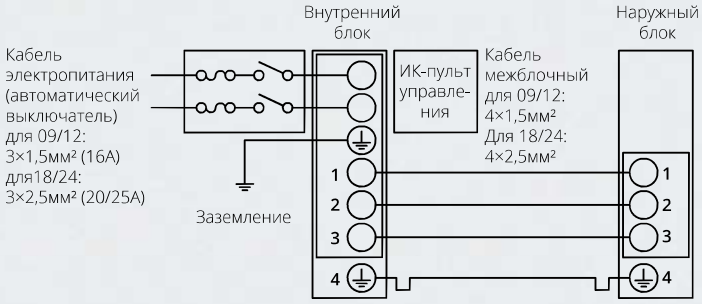
Схема подключения серия J Inverter